КОРСАР®

СМК соответствует ГОСТ Р ИСО 9001, ГОСТ РВ 0015-002



# ГЕРМЕТИЧНЫЙ УДАРОПРОЧНЫЙ КЕЙС КОРСАР®

## модель **К-30**

Артикул **04-К.01.0.005/Х***

Поставляется с приемкой ОТК производителя и приемкой ВП МО РФ

Приняты на снабжение Вооруженными силами РФ

| | |
|---|---|
| Изготовлен в соответствии | **ТУ 2297-003-14275025-2010 ВЕАТ.321429.000 ТУ1** |

## Технические характеристики

**Соответствуют требованиям военных ГОСТов и подтверждены Протоколами испытаний**

- Идеальны для жестких (экстремальных) условий эксплуатации
- Материал – изотактический полипропилен
- Класс защиты – IP67
- Диапазон температур от -65° до +70°С
- Устойчивость к ударам многократного действия
- Стойкость к воздействию соляного тумана, солнечного излучения, плесневых грибов
- Устойчивость к перепадам атмосферного давления

## КОНСТРУКТИВНЫЕ ОСОБЕННОСТИ



Надежный запирающий механизм



Отверстие для навесного замка



Уплотнительное кольцо в крышке



Автоматический клапан выравнивания давления



Ручки с мягким покрытием

## РАЗМЕРЫ КЕЙСА

| Внутренние размеры, мм | | | Внешние размеры, мм Д х Ш х В | Вес пустого кейса, кг |
|---|---|---|---|---|
| Д х Ш х В | Глубина корпуса | Глубина крышки | | |
| 432 x 298 x 157 | 109 | 48 | 462 x 354 x 170 | 2,7 |

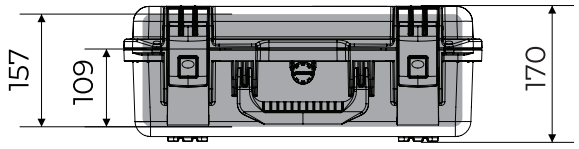


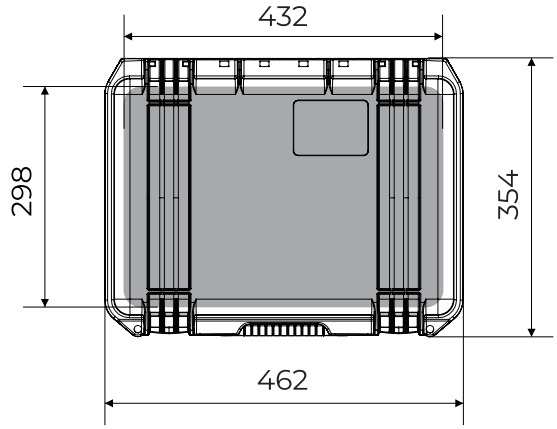


## АКСЕССУАРЫ И ОПЦИИ

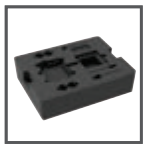

Изготовление ложемента



Держатель приборной панели в корпусе



Держатель приборной панели в крышке



Универсальный модульный разделитель



Фиксатор крышки

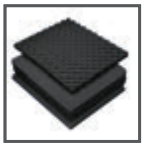

Пенополимер с насечками



Плечевой ремень



Удобный кодовый замок



Органайзер в крышке

## ЦВЕТ КЕЙСА



Черный (0)



Зеленый (3)*

* - при изготовлении изделия индивидуальной комплектации присваивается новый артикул

** - Условие заказа кейсов этого цвета уточняется у менеджера коммерческого отдела

**ООО «КОРСАР»** | 141091, Московская обл., г. Королев, ул. Героев Курсантов (Юбилейный мкр.), д. 28, стр. 11, эт./пом. 1/1.01-1.09
Тел./факс: +7 (495) 961-26-94 | e-mail: info@korsarcase.ru | www.korsarcase.ru