КОРСАР®

СМК соответствует ГОСТ Р ИСО 9001, ГОСТ РВ 0015-002



ГЕРМЕТИЧНЫЙ УДАРОПРОЧНЫЙ КЕЙС КОРСАР®

модель **К-805**

Артикул **04-К.01.0.019/Х***

Поставляется с приемкой ОТК производителя и приемкой ВП МО РФ

Приняты на снабжение Вооруженными силами РФ

Изготовлен в соответствии	**ТУ 2297-003-14275025-2010 ВЕАТ.321429.000 ТУ1**

Технические характеристики

- Идеальны для жестких (экстремальных) условий эксплуатации
- Материал – изотактический полипропилен
- Класс защиты – IP67
- Диапазон температур от -65° до +70°С

Соответствуют требованиям военных ГОСТов и подтверждены Протоколами испытаний

- Устойчивость к ударам многократного действия
- Стойкость к воздействию соляного тумана, солнечного излучения, плесневых грибов
- Устойчивость к перепадам атмосферного давления

КОНСТРУКТИВНЫЕ ОСОБЕННОСТИ



Надежный запирающий механизм



Отверстие для навесного замка



Неопреновое кольцо в крышку



Автоматический клапан выравнивания давления



Ручка с мягким покрытием

РАЗМЕРЫ КЕЙСА

Внутренние размеры, мм			Внешние размеры, мм	Вес пустого кейса, кг
Д х Ш х В	Глубина корпуса	Глубина крышки	Д х Ш х В	
241 х 192 х 131	102	29	300 х 250х 152	1,5

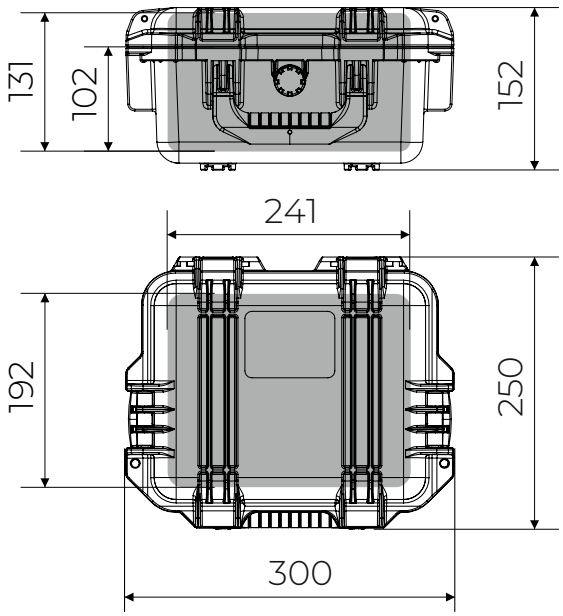

АКСЕССУАРЫ И ОПЦИИ



Держатель приборной панели



Универсальный модульный разделитель



Навесной кодовый замок

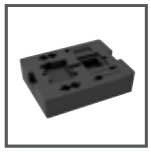

Изготовление ложемента



Пенополимер с насечками



Плечевой ремень

ЦВЕТ КЕЙСА

Черный (0)

Зеленый** (3)

* - при изготовлении изделия индивидуальной комплектации присваивается новый артикул

** - условия заказа кейсов данного цвета уточняются у менеджера

ООО «КОРСАР» | 141091, Московская обл., г. Королев, ул. Героев Курсантов (Юбилейный мкр.), д. 28, стр. 11, эт./пом. 1/1.01-1.09
Тел./факс: +7 (495) 961-26-94 | e-mail: info@korsarcase.ru | www.korsarcase.ru