КОРСАР®

СМК соответствует ГОСТ Р ИСО 9001, ГОСТ РВ 0015-002



ГЕРМЕТИЧНЫЙ УДАРОПРОЧНЫЙ КЕЙС КОРСАР®

модель **К-804**

Артикул **04-К.01.0.039/Х****

Поставляется с приемкой ОТК производителя и приемкой ВП МО РФ

Приняты на снабжение Вооруженными силами РФ

Изготовлен в соответствии	**ТУ 2297-003-14275025-2010 ВЕАТ.321429.000 ТУ1**

Технические характеристики

- Идеальны для жестких (экстремальных) условий эксплуатации
- Материал – изотактический полипропилен
- Класс защиты – IP67
- Диапазон температур от -65° до +70°С

Соответствуют требованиям военных ГОСТов и подтверждены Протоколами испытаний

- Устойчивость к ударам многократного действия
- Стойкость к воздействию соляного тумана, солнечного излучения, плесневых грибов
- Устойчивость к перепадам атмосферного давления

КОНСТРУКТИВНЫЕ ОСОБЕННОСТИ



Надежный запирающий механизм



Встроенный в корпус держатель приборной панели



Неопреновое кольцо в крышку



Автоматический клапан выравнивания давления



Ручка с противоскользящим покрытием



Отверстие для навесного замка

РАЗМЕРЫ КЕЙСА

Внутренние размеры, мм			Внешние размеры, мм Д х Ш х В	Вес пустого кейса, кг
Д х Ш х В	Глубина корпуса	Глубина крышки		
219 x 154 x 95	77	18	263 x 203 x 112	0,8

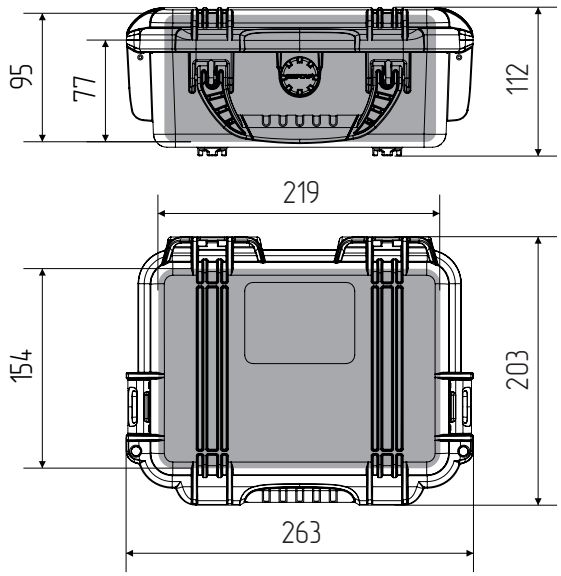

АКСЕССУАРЫ И ОПЦИИ

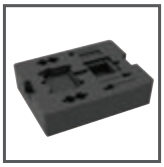

Изготовление ложемента

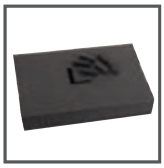

Пенополимер с насечками



Приборная панель



Удобный кодовый замок

ЦВЕТ КЕЙСА



Черный (0)



Зеленый (3)*

* - условия заказа кейсов этого цвета уточняется у менеджера коммерческого отдела

** - при изготовлении изделия индивидуальной комплектации присваивается новый артикул

*** - при установке приборной панели глубина корпуса уменьшается на 4 мм

ООО «КОРСАР» | 141091, Московская обл., г. Королев, ул. Героев Курсантов (Юбилейный мкр.), д. 28, стр. 11, эт./пом. 1/1.01-1.09
Тел./факс: +7 (495) 961-26-94 | e-mail: info@korsarcase.ru | www.korsarcase.ru